

## SLOT-RM

| | |
|---|---|
| **Code article** | **86.OB23.1301.02** |
| **Type de produit** | **Exterieur** |
| **Catégorie** | **Balises** |
| **Famille** | **SLOT-RM** |
| **Pictograms** | |

| | |
|---|---|
| **Dimensions** | |
| **Product dimensions (mm)** | **ø118xH300mm** |

**Dessin techniqe**

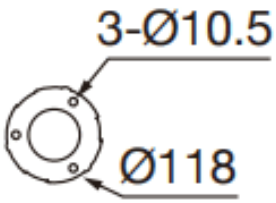


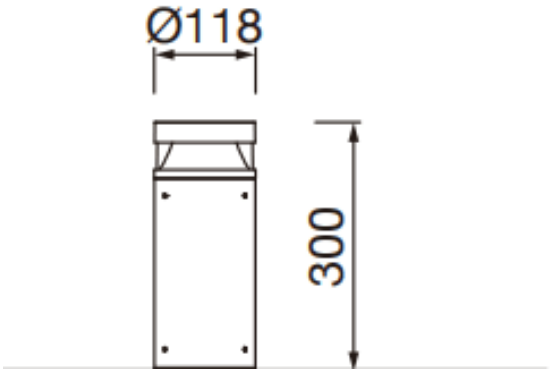


| | |
|---|---|
| **Produit** | |
| **Puissance système (W)** | **9** |
| **Flux lumineux utile (lm)** | **1080** |
| **Efficacité lumineuse (lm/W)** | **90** |
| **Angle de faisceau** | **180** |
| **Durée de vie** | **50000h L80B10** |
| **IP** | **IP66** |
| **Équipement** | **ON-OFF** |
| **Température de couleur (K)** | **3000** |
| **Uniformité chromatique (SDCM)** | **SDCM3** |
| **CRI** | **90** |
| **IK** | **IK09** |